３５ハイブリッド　ＢＤＨ―０１ＤＯ（ＬＯ）

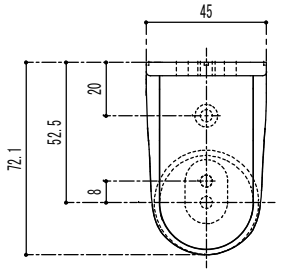

付属ねじ
手すり取付：⊕ なべﾀｯﾋﾟﾝねじ 4×20溝付 2本
ﾌﾞﾗｹｯﾄ取付：⊕ なべﾀｯﾋﾟﾝねじ 4×40溝付 3本
ｶﾊﾞｰ取付　：六角穴付き皿ﾎﾞﾙﾄ 4×10 1本

３５ハイブリッド エンドブラケット詳細図

BDH-01DO(LO)

注意　金具を手すり棒や柱等にﾋﾞｽ止めする際には必ず下穴をあけてください。

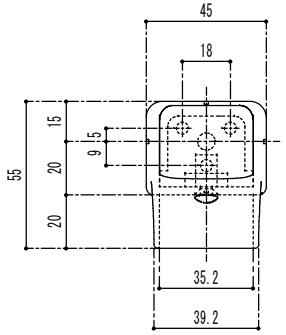

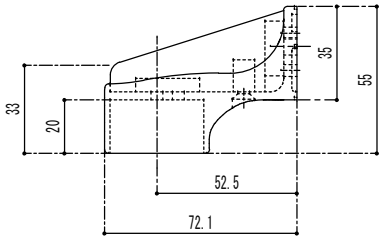

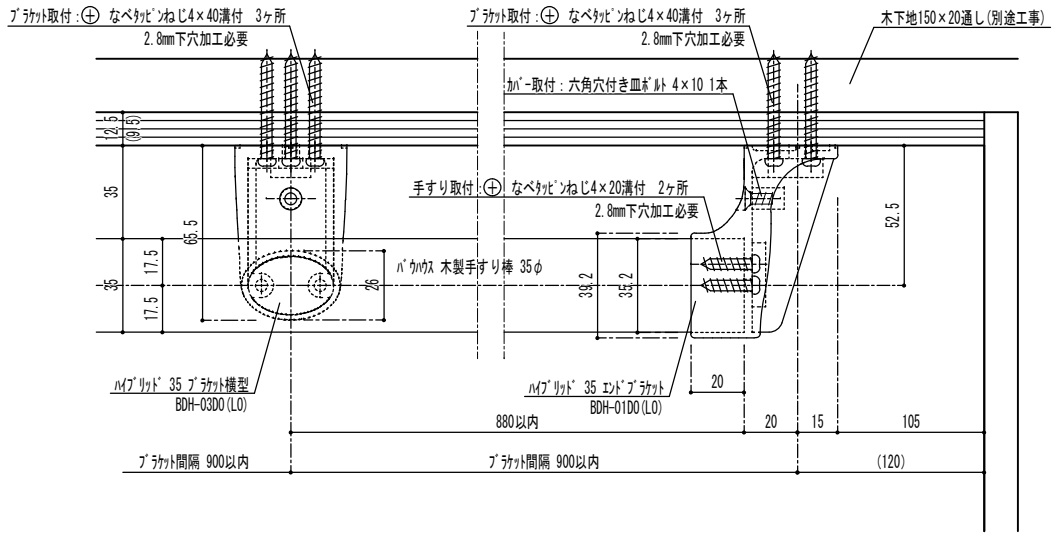

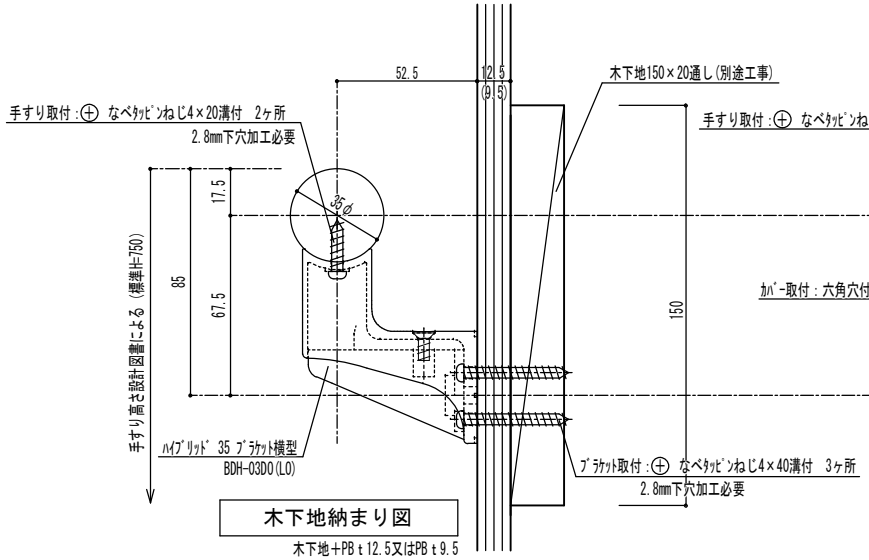

木下地納まり図

木下地＋PB t 12.5又はPB t 9.5

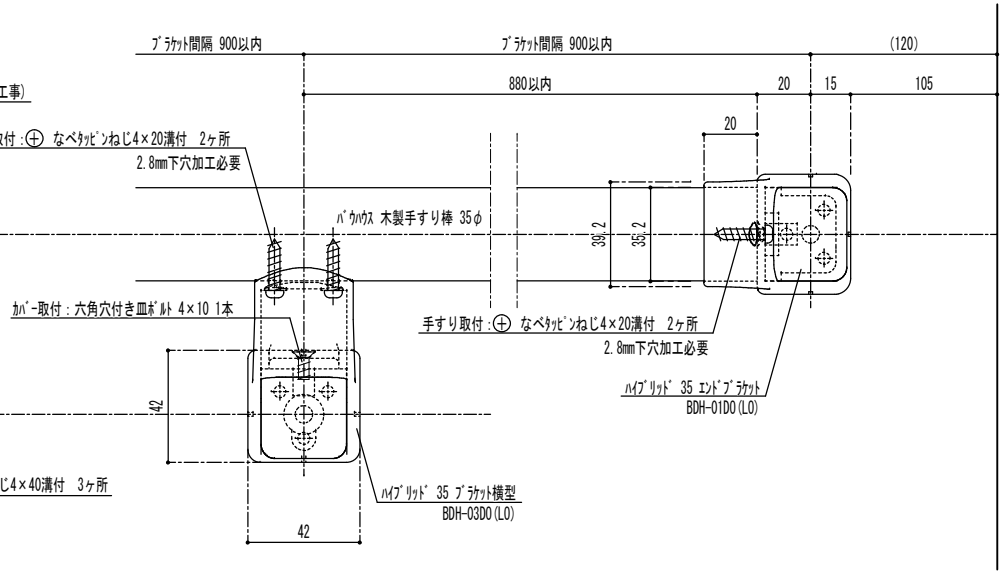

品番	名称	数量	材質	表面処理	備考	記事	

名称	ﾊﾞｳﾊｳｽ35ﾊｲﾌﾞﾘｯﾄﾞｴﾝﾄﾞﾌﾞﾗｹｯﾄ納まり詳細図 形式　笠木：ﾊﾞｳﾊｳｽ手すり棒35φ ﾌﾞﾗｹｯﾄ：BDH-03DO(LO)	製図月日 11.10.21	承認	検図	設計	製図	
図番	BDH-01DO(LO)	尺度	1/2	マツ六株式会社 MAZROC CO.,LTD.			